EnergiHuset
Oppvarming med elektriske flammer

GAZCO
Fire Your Imagination

ELEKTRISKE PEISER

TRYGG PEISKOS UTEN PIPE

VARMT VELKOMMEN

Aldri før har det vært enklere å få peiskos. Med siste generasjon elpeis skapes den unike stemningen av levende flammer, samtidig er peisen like enkel og brukervennlig som en panelovn.

Elektriske peiser har utviklet seg i takt med LED teknologien og våre elektriske peiser har nå den aller nyeste flammeeffekt-teknologien. De gir et svært naturtro og ektefølt flammebilde. Peisene er stillegående og utstyrt med LED lamper som er nært sagt evigvarende, samtidig som flammebildet har et veldig lavt strømforbruk (30W). Elpeisene betjenes med knapper på siden av peisen eller fra fjernkontrollen. Varmen er termostatstyrt.

Tenk nytt og bruk en elektriske peis der det ikke er like lett å installere en vanlig peis. For eksempel på soverommet, integrert i en kjøkkeninnredning, på gangen, i TV-stua, på barnerommet etc. Elpeisene fra Gazco i England finnes i flere størrelser både som vegghengte og innsats-modeller. Alle våre elektriske peiser har varmeelement med vifte som gir rask og effektiv oppvarming. Både flammeeffekt og varmeeffekt kan reguleres fra den stilfulle fjernkontrollen. De vegghengte modellene festes enkelt rett på en vanlig vegg, uten brannplate bak. Her finner du garantert elpeisen for deg.

GAZCO

Fire Your Imagination

Venstre forsidebilde: Studio 2 med Verve ramme. Høyre forsidebilde: Studio 105 innsatsmodell

STUDIO VEGGHENGTE MODELLER

Våre vegghengte modeller er veldig enkle å montere og leveres i tre størrelser, Studio 1, Studio 2 og Studio 22. Man kan velge mellom to ulike frontdekor, rammen Verve eller sort dekorglass.

Verve er en buet stålramme i grafitt farge. Denne rammen leveres med hvite dekorsteiner under flammebildet. Også dekorglasset henges enkelt på peiskassetten etter at peisen er montert på veggen.

Man kan velge mellom fire ulike lyssettinger av flammebildet for å finne den rette stemningen. Varmeelementet har to effekttrinn og er termostatstyrt.

Varmluftsviften gir rask varme, og erstatter en vanlig panelovn. Elektrisk varme har en virkningsgrad på nærmere 100%.

Valgfri varmeeffekt
Studio 1: 0.9kW - 1.8kW
Studio 2: 0.9kW - 1.8kW
Studio 22: 0.45kW - 0.9kW

Studio elektriske peiser vist med Verve ramme

STUDIO MED GLASSDEKOR

Studio 22 Elektrisk med glassdekor kr 8.990,-

Studio 2 Elektrisk med glassdekor kr 8.990,-

Glassramen leveres til alle de tre vegghengte Studio elpeisene. Monteringen er enkel fordi designpeisen henges rett på veggen, og med sitt slanke form vil den stikke minimalt ut i rommet. Med 4 ulike lyssettinger skreddersyr du peisekosen til ditt behov.

Overflate
Svart Glass

Mål på Studio med dekorglass (b x h x d)
Studio 1: 1120 x 675 x 118 mm
Studio 2: 1320 x 675 x 118 mm
Studio 22: 675 x 1320 x 118 mm

Fjernkontroll

Se detaljert informasjon på side 42

Studio 1 Elektrisk med glassdekor

kr 7.990,-

STUDIO MED VERVE STÅLRAMME

Studio 1 Elektrisk med Verve ramme kr 8.490,-

Studio 22 Elektrisk med Verve Ramme (vist uten hvite stener) kr 9.990,-

Den stilfulle Verve rammen har en vakker kurvet fasong som gjør den synlig fra alle vnkler i et rom. Rammen leveres til alle de vegghengte studio elpeisene i et vertikalt og to horisontale formater.

Den stilfulle rammen Verve i grafitt farge har en vakker kurvet fasong, og leveres med hvite små steiner nederst i flammebildet.

Den unike LED teknologien i peisene fyller rommet med et behagelig lys og glød, og ovnen varmer rommet om de har behov for det.

Overflate
Graphite

Mål på Studio med verve stålramme (b x h x d)
Studio 1: 1320 x 640 x 155 mm
Studio 2: 1520 x 640 x 160 mm
Studio 22: 676 x 1320 x 156 mm
Se detaljert informasjon på side 14.

Fjernkontroll

E L E K T R I S K E I N N S A T S P E I S E R

De nye innsatsmodellene monteres uten dekorramme og er unike designpeiser. Her er det mange alternative utforminger, for eksempel innfelt i veggen over en kjøkkenbenk, eller som en tradisjonell peis med søyler og peishylle. Uansett trenger man ikke tenke på pipe eller påfyll av brensel. Peisen har glass foran flammebildet og er helt trygg å bruke, også med varmluftsvifta på. Disse modellene er kun ca 16 cm dype, og vil derfor kunne spare verdifull gulvplass. Det enest man må tenke på er å ha en stikkontakt i nærheten.

Studio 80

Elektrisk innsatspeis som er 80 cm bred. Alle innsatsmodellene leveres med en slank fjernkontroll som styrer flammebilde og varmeeffekt. Alle modellene kan avgi 1-2 kW varme.

Studio 105

Elektrisk innsatspeis som er 105 cm bred med stort synlig flammebilde.

Studio 150

Elektrisk innsatspeis som er 150 cm bred. Denne peisen vekker oppsikt! Som de andre modellene har den svært naturtro flammer.

Valgfri Varmeeffekt
1kW – 2kW

Fjernkontroll

Studio 150, elektrisk peisinnsats. kr 18.990,-

E L E K T R I S K E I N N S A T S P E I S E R

Studio 105, elektrisk peisinnsats kr 16.990,-

Studio 80, elektrisk peisinnsats kr 14.990,-

De elektriske Studio innsatspeisene har alle et rammeløst design og peisene kan leveres så de går i ett med veggen for et minimalistisk utseende. Med flere størrelser å velge blant så har innsatpeisene potensiale til å skape en unik atmosfære i ethvert rom uansett størrelse.

Stress ned i godstolen og betjen peisen med medfølgende fjernkontroll som styrer både varmeeffekten og lysintensiteten.

Mål på peisinnsatser (b x h)
Studio 80: 800 x 380 mm
Studio 105: 1050 x 380 mm
Studio 150: 1500 x 380 mm

Se detaljert informasjon på side 14.

Fjernkontroll

STUDIO VEGGHENGTE ELEKTRISKE PEISER

STUDIO 1 OG 2 ELEKTRISK

FRA TOPPEN

FORFRA

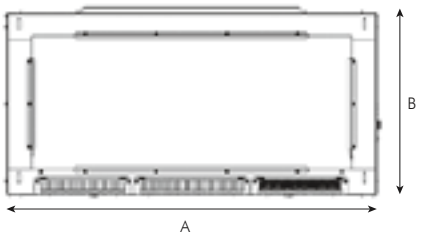

SIDE

STUDIO 22 ELEKTRISK

FRA TOPPEN

FORFRA

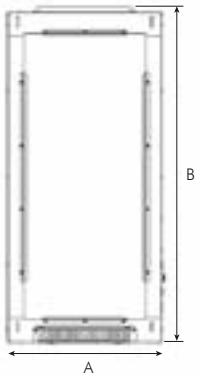

SIDE

STUDIO 1 & 2 ELEKTRISK VERVE OG GLASS RAMME

FORFRA

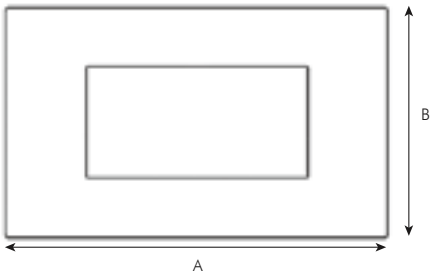

SIDE

STUDIO 22 ELEKTRISK VERVE OG GLASS RAMME

FORFRA

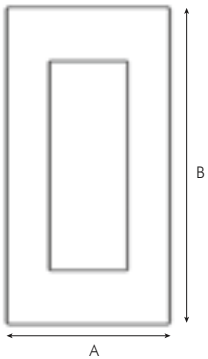

SIDE

Teknisk størrelse peiskassett (mm)

	Studio 1	Studio 2	Studio 22
A	822	1045	492
B	549	549	1062
C	416	416	929
D	98	98	98

Teknisk info.

Produkt nr.	Modell	Ramme	Farge	Lyseffekt	Varmeeffekt	Virkningsgrad
STUDIO 1						
223-202	Studio 1	Verve	Graphite	< 30 W	0.90 - 1.80kW	99%
223-094	Studio 1	Glass	Sort Glass	< 30 W	0.90 - 1.80kW	99%
STUDIO 2						
223-427	Studio 2	Verve	Graphite	< 30 W	0.90 - 1.80kW	99%
223-335	Studio 2	Glass	Sort Glass	< 30 W	0.90 - 1.80kW	99%
STUDIO 22						
223-710	Studio 22	Verve	Graphite	< 30 W	0.45 - 0.90kW	99%
223-557	Studio 22	Glass	Sort Glass	< 30 W	0.45 - 0.90kW	99%

Størrelser dekorglass (mm)

	Studio 1	Studio 2	Studio 22
A	1120	1320	675
B	675	675	1320
C	118	118	118

Størrelser Verve ramme (mm)

	Studio 1	Studio 2	Studio 22
A	1320	1520	676
B	640	640	1320
C	155	160	156

STUDIO INNSATSPEISER

STUDIO ELEKTRISK INNSATSPEIS 80

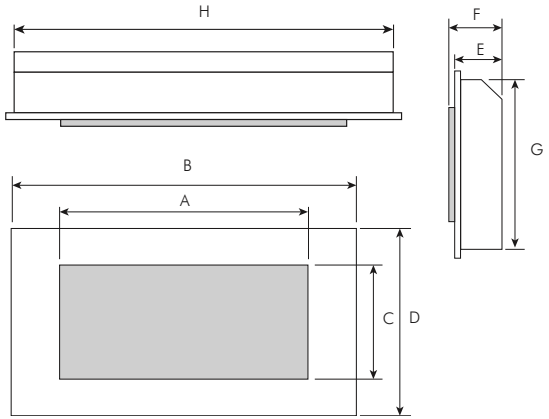

STUDIO ELEKTRISK INNSATSPEIS 105

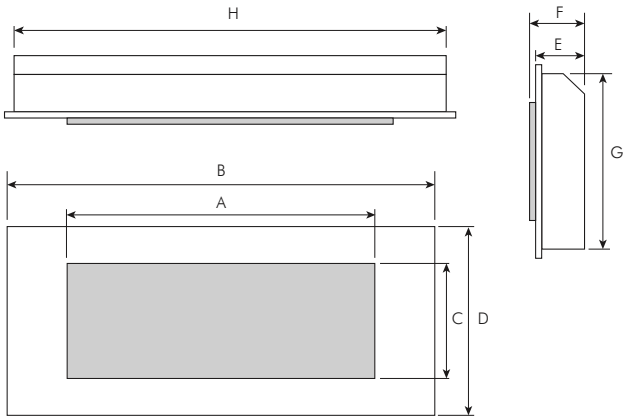

STUDIO ELEKTRISK INNSATSPEIS 150

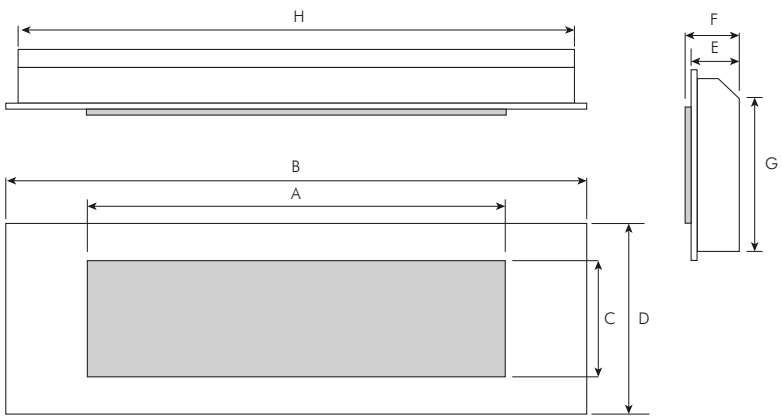

Innsatspeis dimensjoner (mm)

	A	B	C	D	E	F	G	H
Studio 150	1500	1877	380	622	152	167	585	1834
Studio 105	1050	1460	380	624	152	167	585	1417
Studio 80	800	1145	380	622	152	167	585	1102

Teknisk info.

Produkt nr.	Modell	Lyseffekt	Varmeeffekt	Virkningsgrad
223-044	Studio 150	< 50 W	1.00 - 2.00kW	99%
223-136	Studio 105	< 50 W	1.00 - 2.00kW	99%
223-378	Studio 80	< 50 W	1.00 - 2.00kW	99%

EnergiHuset
Oppvarming med elektriske flammer

GAZCO
Fire Your Imagination

Forhandler:

Importør: Energihuset Norge as, Tlf: 94 16 80 00, Epost: post@energihuset.no - Finn din lokale Energihuset-partner på: www.energihuset.no